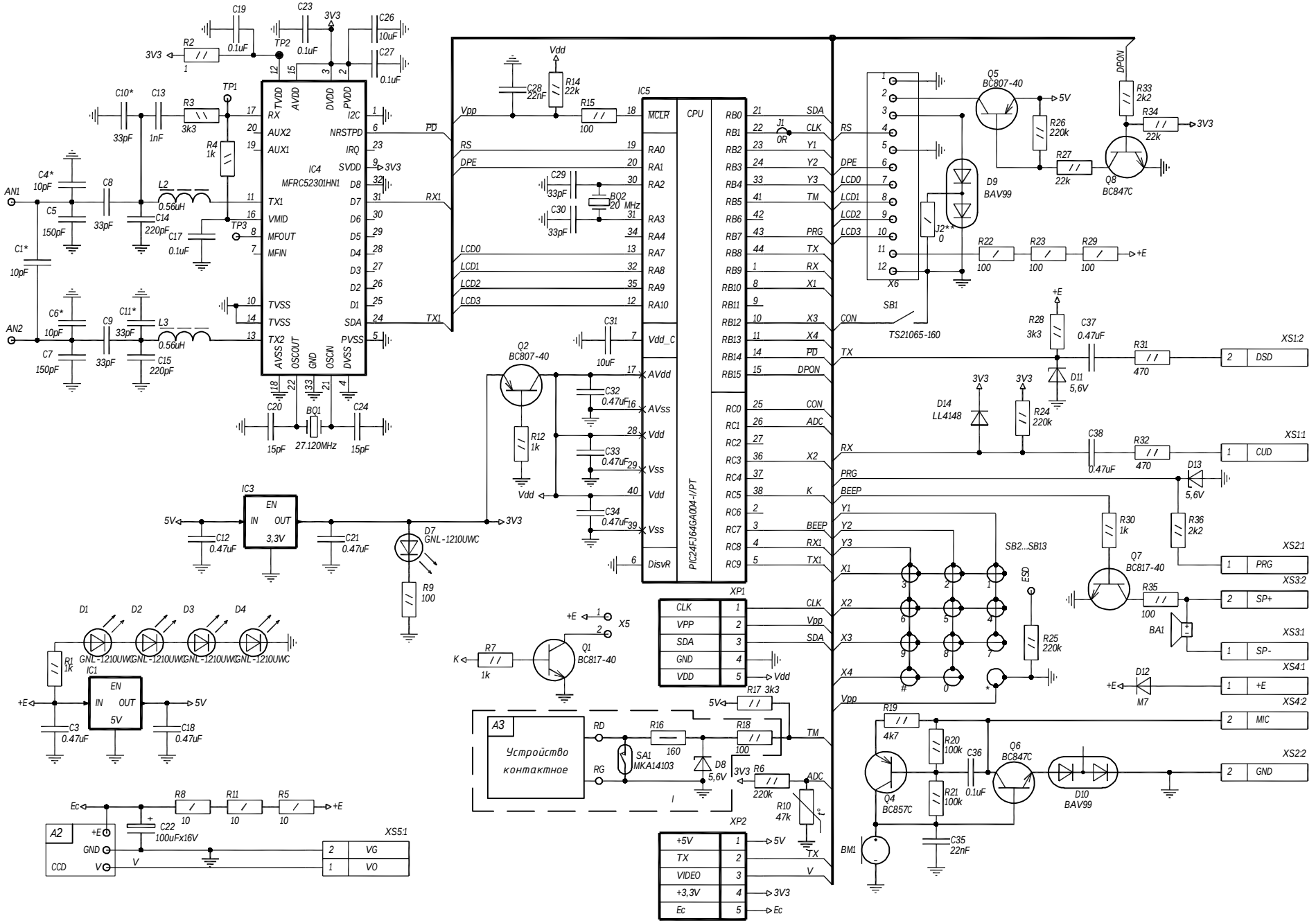

Блок вызова БВД-432FCB

Схема электрическая принципиальная

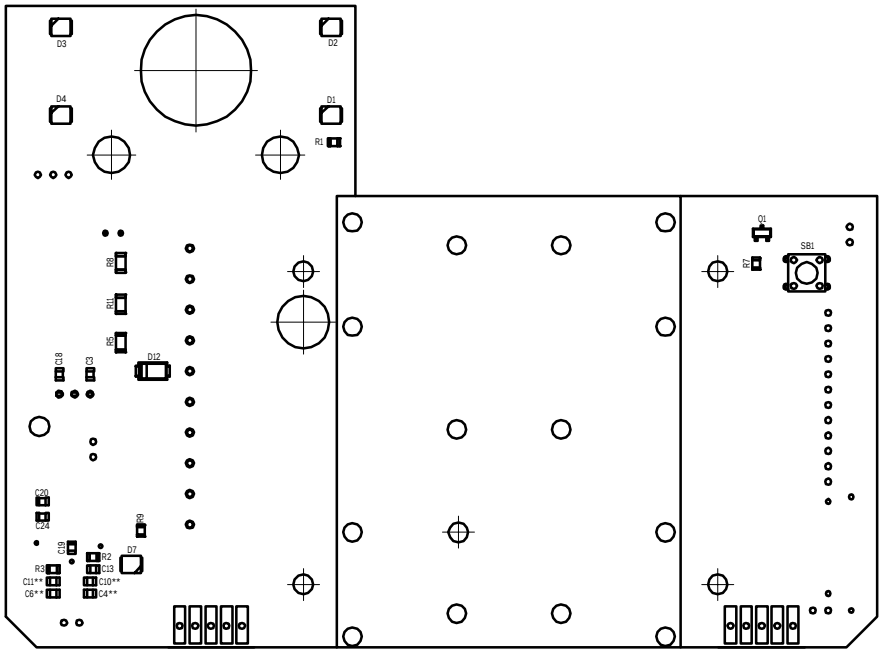

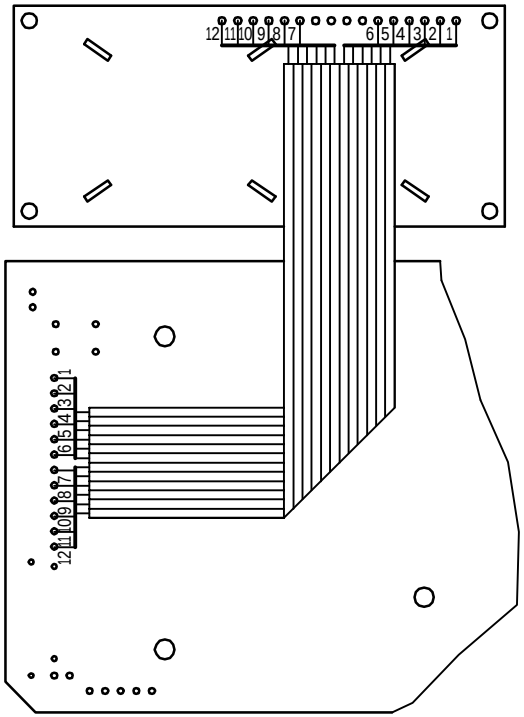

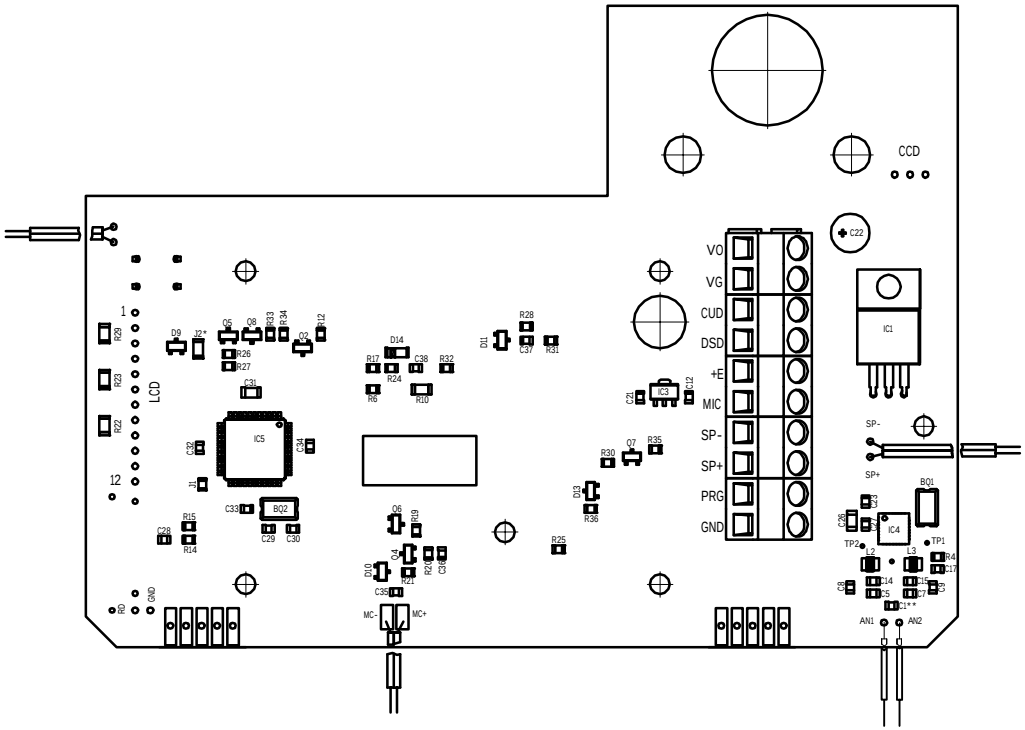

Плата БВД-432FCB
Сборочный чертеж